DELA™

S1

Network Switch for Audio Streaming

セットアップガイド

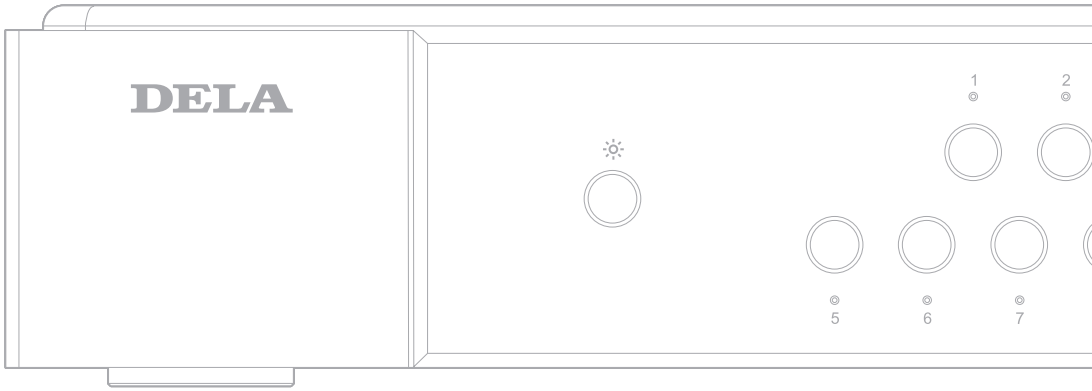

35022972-02

目次

各部の名称とはたらき 1

ボタン・接続端子（前面） 1

ボタン・接続端子（背面） 2

機器の接続例 3

周辺機器の接続 4

外部クロックジェネレーターの有効化 4

SFP+ 端子の使用 5

安全にお使いいただくために必ずお守りください 6

製品仕様 8

各部の名称とはたらき

ボタン・接続端子（前面）

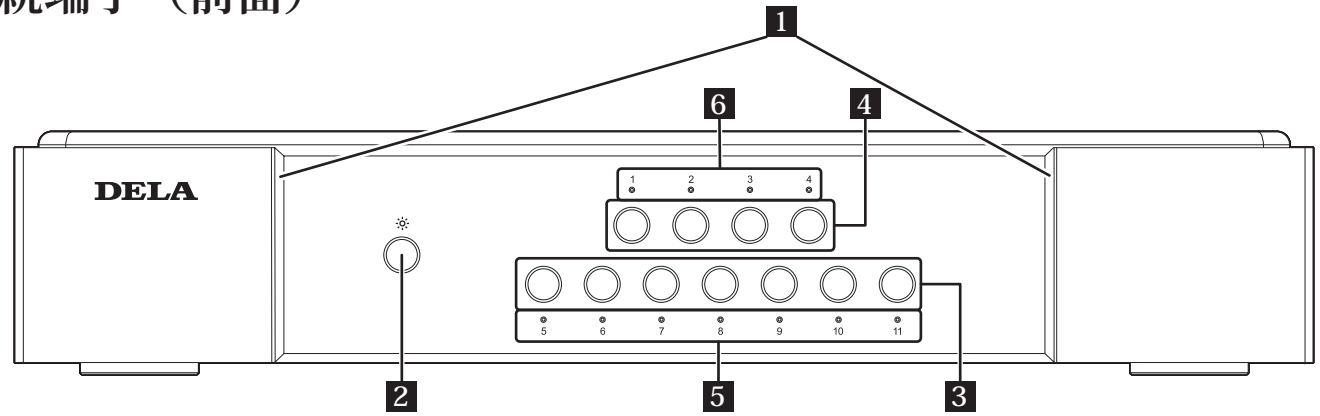

1 電源表示ランプ

点灯（白色）：電源起動中
点灯（水色）：電源オン時

2 ランプ輝度調整ボタン

ボタンを押すごとにランプの明るさが変わります。

3 RJ-45 端子リンク速度設定ボタン

4 SFP+ 端子リンク速度設定ボタン

ボタンを押すごとに対応した番号の端子のリンク速度設定が変わります。
ランプが点滅から点灯に変わったら、設定は完了です。

5 RJ-45 端子リンク速度ランプ

点灯（水色）：1 Gbps で設定時
点灯（緑色）：100 Mbps で設定時
点灯（橙色）：10 Mbps で設定時
消灯　　：端子オフ時

6 SFP+ 端子リンク速度ランプ

点灯（白色）：10 Gbps で設定時
点灯（水色）：1 Gbps で設定時
消灯　　：端子オフ時

※使用しない端子は音質上オフを推奨します。
※RJ-45 端子は、接続先のリンク速度が本機の設定速度より遅い場合、接続先のリンク速度で通信します。
※SFP+ 端子は、接続先のリンク速度が本機の設定速度と一致しない場合、通信できません。

ボタン・接続端子（背面）

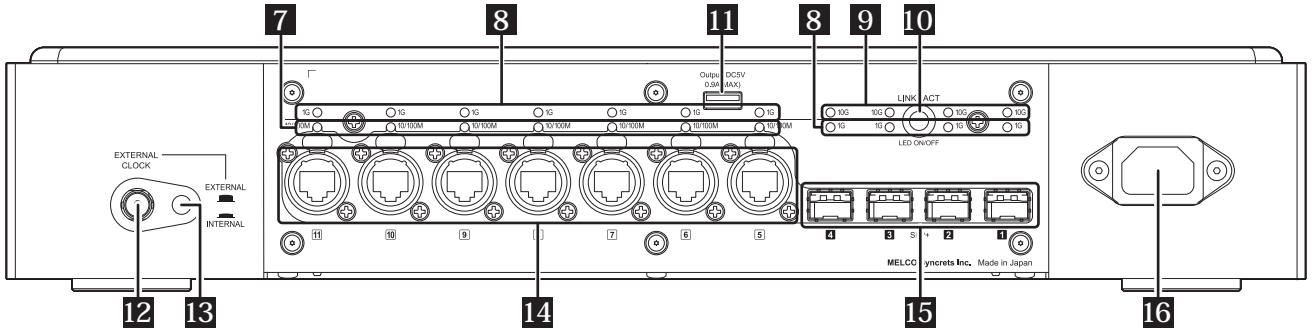

7 LINK/ACT ランプ（10/100 Mbps）
点滅：100 Mbps または 10 Mbps で通信中

8 LINK/ACT ランプ（1 Gbps）
点滅：1 Gbps で通信中

9 LINK/ACT ランプ（10 Gbps）
点滅：10 Gbps で通信中

10 ランプ ON/OFF ボタン
LINK/ACT ランプを消灯します。

11 電源供給用 USB 端子

12 外部クロック入力端子

13 外部クロック入力選択ボタン

14 RJ-45 端子（5 ～ 11 番）

15 SFP+ 端子（1 ～ 4 番）

16 電源接続用端子

機器の接続例

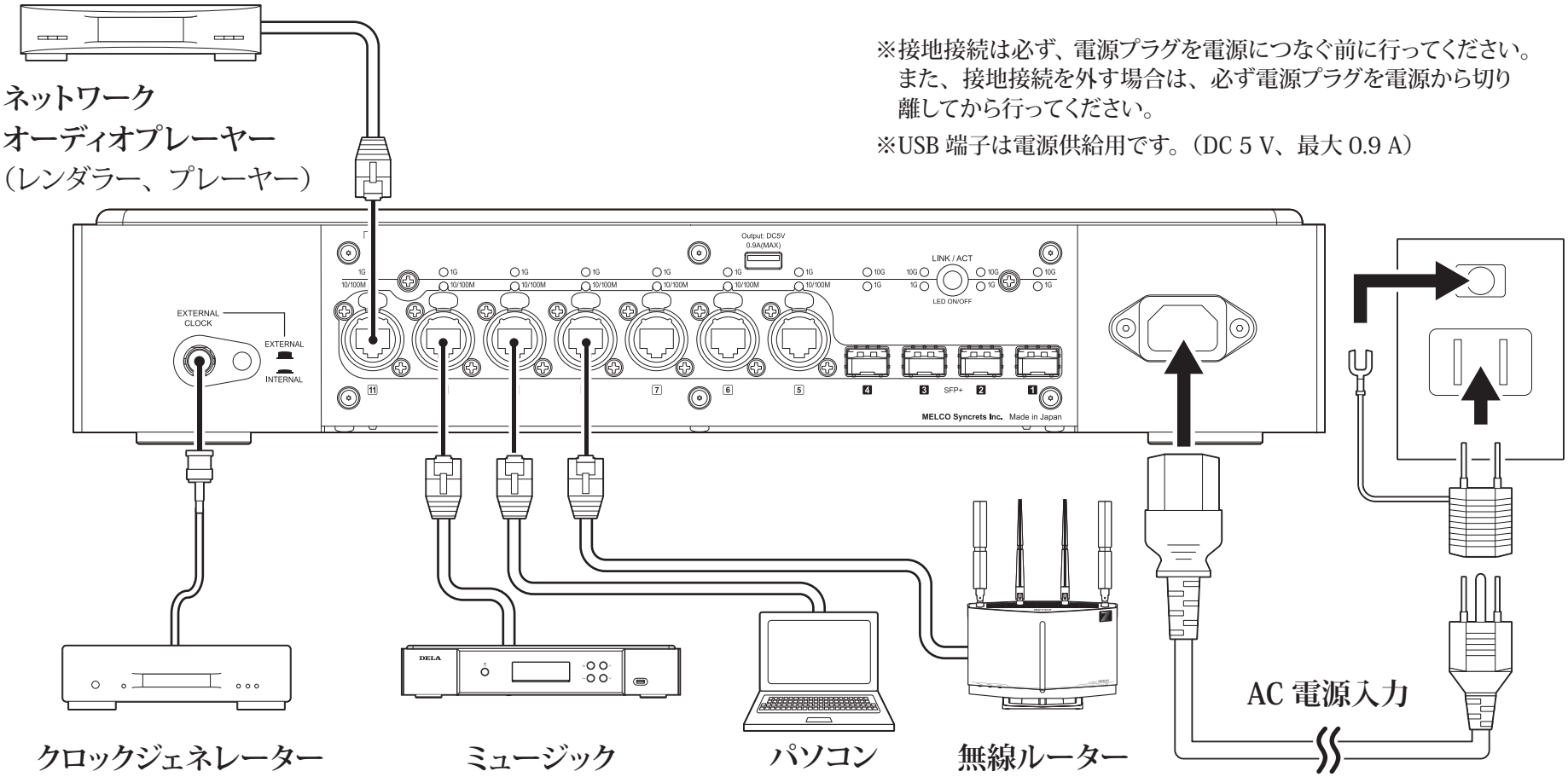

※接地接続は必ず、電源プラグを電源につなぐ前に行ってください。
また、接地接続を外す場合は、必ず電源プラグを電源から切り離してから行ってください。

※USB 端子は電源供給用です。（DC 5 V、最大 0.9 A）

クロックジェネレーター
本機のマスタークロックの代わりに、外部クロック入力端子に接続した10 MHz クロックジェネレーターをマスタークロックとして使用できます。

ミュージック ライブラリー、NAS

パソコン
楽曲の保存、楽曲の再生に使用できます。

無線ルーター

周辺機器の接続

外部クロックジェネレーターの有効化

1 電源ケーブルを抜きます。

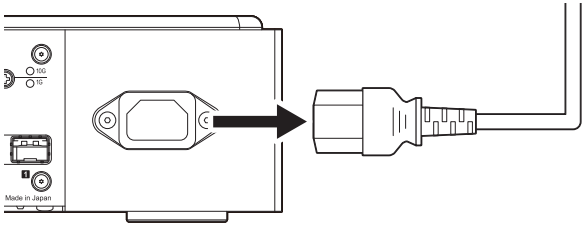

2 クロックジェネレーターを接続します。

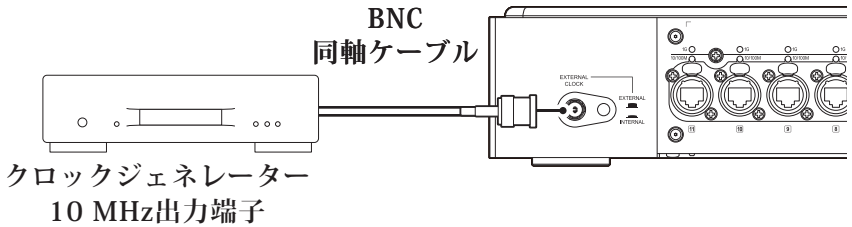

3 外部クロック入力選択スイッチを押し、下記「外部クロックジェネレーター有効時」の状態にしてください。

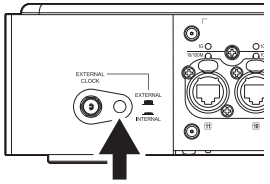

外部クロックジェネレーター有効時

外部クロック接続端子に接続したクロックジェネレーターを本機のマスタークロックとして使用します。

クロックジェネレーターが接続されていないと、本機の電源表示ランプが赤色に点滅します。

外部クロックジェネレーター無効時（出荷時設定）

本機内蔵のクロックジェネレーターをマスタークロックとして使用します。

4 電源ケーブルを差し込みます。

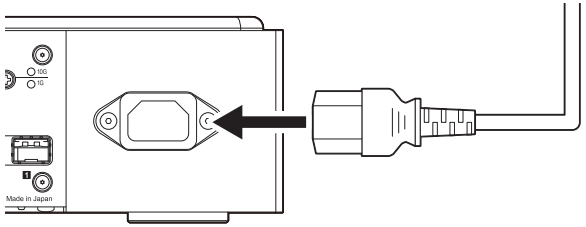

周辺機器の接続

SFP+ 端子の使用

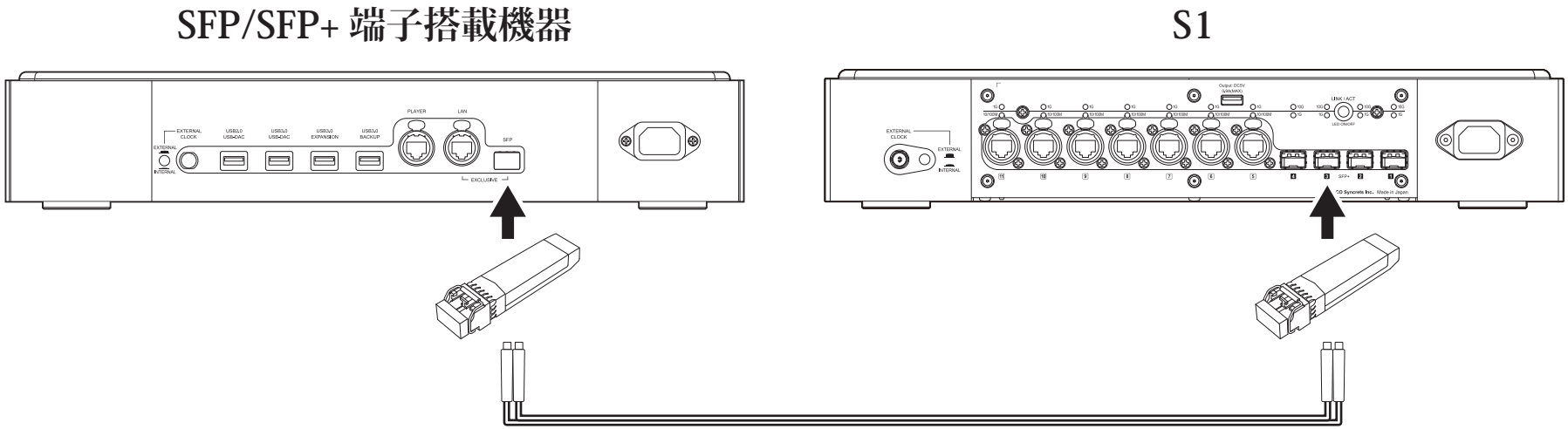

SFP+ 端子は、SFP/SFP+ モジュールや SFP ダイレクトアタッチケーブルを使用することで、LAN 端子として使用できます。
4 つの SFP+ 端子の合計最大電流は 1.8 A（DC 3.3 V）です。

※動作確認済みの SFP/SFP+ モジュール、ケーブルは、当社ホームページでご案内しています。
　動作確認済みの SFP/SFP+ モジュール以外をお使いになると、正常に動作しない場合があります。

安全にお使いいただくために必ずお守りください

お客様やほかの人々への危害や財産への損害を未然に防ぎ、本製品を安全にお使いいただくために守っていただきたい事項を記載しました。
正しく使用するために、必ずお読みになり内容をよく理解された上で、お使いください。当社製品以外の機器の故障 / トラブルや、いかなるデータの消失・破損または、取り扱いを誤ったために生じた本製品の故障 / トラブルは、当社の保証対象には含まれません。

■使用している表示と絵記号の意味

警告表示の意味

⚠警告	絶対に行ってはいけないことを記載しています。この表示の注意事項を守らないと、使用者が死亡または、重傷を負う可能性が想定される内容を示しています。
⚠注意	この表示の注意事項を守らないと、使用者がけがをしたり、物的損害の発生が考えられる内容を示しています。

絵記号の意味

△	警告・注意を促す記号です。 △の近くに具体的な警告内容が描かれています。（例：⚠感電注意）
⃠	してはいけない事項（禁止事項）を示す記号です。 ⃠の近くに具体的な禁止事項が描かれています。（例：分解禁止）
●	しなければならない行為を示す記号です。 ●の中や近くに、具体的な指示内容が描かれています。（例：プラグを抜く）

⚠警告

禁止

AC100V(50/60Hz) 以外のコンセントには、絶対に電源プラグを差し込まないでください。
海外などで異なる電圧で使用すると、ショートしたり、発煙、火災の恐れがあります。

強制

電源プラグは、コンセントに完全に差し込んでください。
差し込みが不完全のまま使用すると、ショートや発熱の原因となり、火災や感電の恐れがあります。

分解禁止

本製品の分解・改造・修理を絶対にしないでください。
火災、感電や故障の原因になります。また本製品のシールやケースを取り外した場合、修理をお断りすることがあります。

禁止

電源ケーブルを傷つけたり、加工、加熱、修復しないでください。火災や感電の原因になります。
- 壁や棚などの間にはさみ込んだり、重いものを上にのせたりしないでください。
- 熱器具に近づけたり、加熱したりしないでください。
- 電源ケーブルを抜くときは、必ずプラグを持って抜いてください。
- 電源ケーブルを引っ張ったり、極端に折り曲げたりしないでください。
- 電源ケーブルを接続したまま、機器を移動しないでください。

万一、電源ケーブルが傷んだら、当社サポートセンターまたはお買い求めの販売店にご相談ください。

禁止

濡れた手で本製品に触らないでください。
感電や故障の原因になります。

水場での使用禁止

水や湿気が多い場所や、漏電・漏水の危険があるところでは、本製品を使用しないでください。
火災、感電や故障の原因になります。

禁止

本製品を落としたり、強い衝撃を与えたりしないでください。衝撃を与えてしまった場合は、すぐにコンセントから電源プラグを抜いてください。
そのまま使用を続けると、火災や感電の原因になります。当社サポートセンターまたはお買い求めの販売店にご相談ください。

電源プラグを抜く

液体や異物などが本製品の内部に入ってしまったり、煙が出たり、異臭、異音がしたら、すぐにコンセントから電源プラグを抜いてください。
そのまま使用を続けると、火災や感電の原因になります。当社サポートセンターまたはお買い求めの販売店にご相談ください。

強制

プラグのほこりは定期的に取り除いてください。
プラグとコンセントの間にほこりがたまると、湿気などの影響により火災の原因になります。

強制

電源ケーブルは、本製品付属のものをお使いください。
本製品付属以外の電源ケーブルをご使用になると、電圧や端子の極性が異なることがあるため、発煙、発火の原因になります。

⚠注意

禁止

次の場所には設置しないでください。故障の原因になります。
- 強い磁界、静電気が発生する場所
- 温度、湿度が本製品の使用環境を超える場所
- 結露する場所
- ほこりの多い場所

禁止

振動する場所、平らでない場所には設置しないでください。
故障や破損の原因になります。また、転倒したり、落下して、けがの原因になります。

禁止

直射日光の当たる場所、熱気のこもる場所、暖房器具の近くには設置しないでください。
故障や変形の原因になります。

強制

本製品およびケーブル類は、小さなお子様の手が届かないように配置してください。
触ってけがをする恐れがあります。

強制

本製品の接続端子には手を触れないでください。周辺のチリやほこりなどは取り除いてください。
故障の原因になります。

禁止

本製品の上に物を置かないでください。
傷がついたり、故障の原因になります。

使用上の注意

シンナーやベンジンなどの有機溶剤で、本製品を拭かないでください。
本製品の汚れは、乾いたきれいな布で拭いてください。汚れがひどい場合は、きれいな布に中性洗剤を含ませ、かたくしぼってから拭き取ってください。

本製品を廃棄するときは、地方自治体の条例に従ってください。
条例の内容については、各地方自治体にお問い合わせください。

製品仕様

外形寸法 （幅 × 高さ × 奥行）	440×82×353 mm ※突起部を除く
重量	約 14 kg
電源	AC 100 V、50/60 Hz
最大消費電力	55 W
最大供給電流	SFP+ 端子（4 端子合計）： 1.8 A（DC 3.3 V） USB 2.0 端子：0.9 A（DC 5 V）
外部クロック入力	BNC、10 MHz、50 Ω、 0.5 ～ 5 Vpp
リンク速度	RJ-45 端子：10/100 Mbps、1 Gbps SFP+ 端子：1/10 Gbps

端子数	RJ-45 端子 ×7 SFP+ 端子 ×4 USB 2.0 端子 ×1（電源供給用）
準拠規格	RJ-45 端子： IEEE802.3ab（1000BASE-T）、 IEEE802.3u（100BASE-TX）、 IEEE802.3（10BASE-T） SFP+ 端子： IEEE802.3ae（10GBASE-SR、 10GBASE-LR）、IEEE 802.3an （10GBASE-T）、IEEE802.3z （1000BASE-SX、1000BASE-LX）
適合ケーブル （RJ-45 端子）	100BASE-TX： カテゴリー 5 以上の 2 ペア UTP/STP ケーブル 1000BASE-T： カテゴリー 5e 以上の 4 ペア UTP/STP ケーブル

取扱説明書を見る

本機の仕様や操作手順は、改善のためのソフトウェアのアップデートにより、
変更する場合があります。
最新のソフトウェアでの詳細な情報については、取扱説明書をご覧ください。
取扱説明書（ユーザーマニュアル）は、DELA ホームページに掲載しています。
右記の URL または QR コードからアクセスできます。

https://www.dela-audio.com/support/manual/

動作に関するサポート、修理に関して

製品についてのご相談、修理についてのお問い合わせは、
DELA ホームページから行ってください。
※お電話でのご相談についても対応しておりますが、メールまたは
　折り返しのお電話での対応とさせていただきます。

https://www.dela-audio.com/support/

QR コードは株式会社デンソーウェーブの商標登録です。

※We provide technical and customer support only to Japanese OS.
　We provide technical and customer support only in Japanese language.
　We provide technical and customer support only for use in Japan,

当社へご提供の個人情報は次の目的のみに使用し、お客様の同意なく第三者への開示は致しません。
・お問合せに関する連絡・製品向上のためのアンケート
・添付品の販売業務
・製品返送 / 詳細症状の確認 / 見積確認 / 製品向上のための返送後の動作状況確認

下記ホームページでも製品の情報を提供しております。
https://www.dela-audio.com
https://www.facebook.com/DelaJapan

2025 年 3 月　第 2 版発行　株式会社 DELA